Črpališče za odpadne vode

Objekt:	
Naročnik (izvajalec):	
Kontaktna oseba: Tel.:	

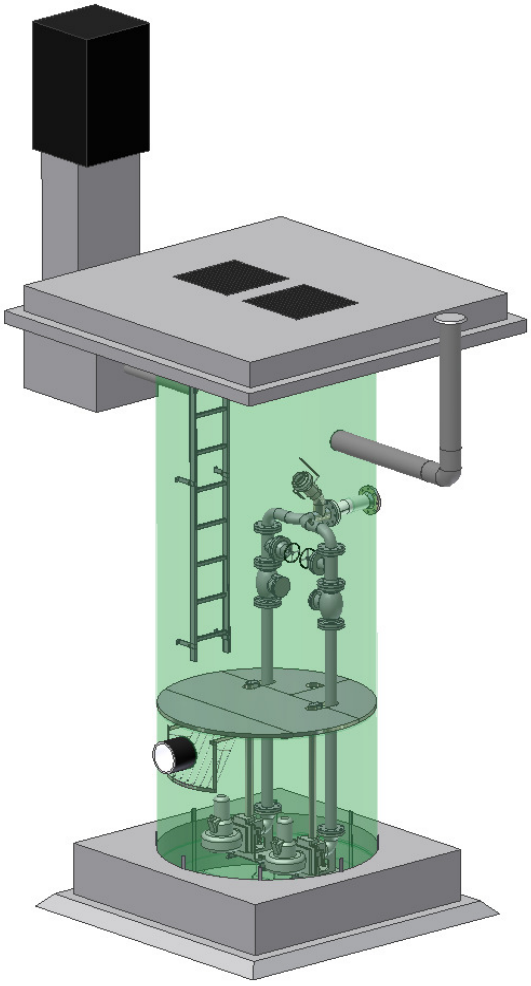

Alpska cesta 43, Sl - 4248 Lesce
Tel.:04 5317 070
Fax.:04 5318 935

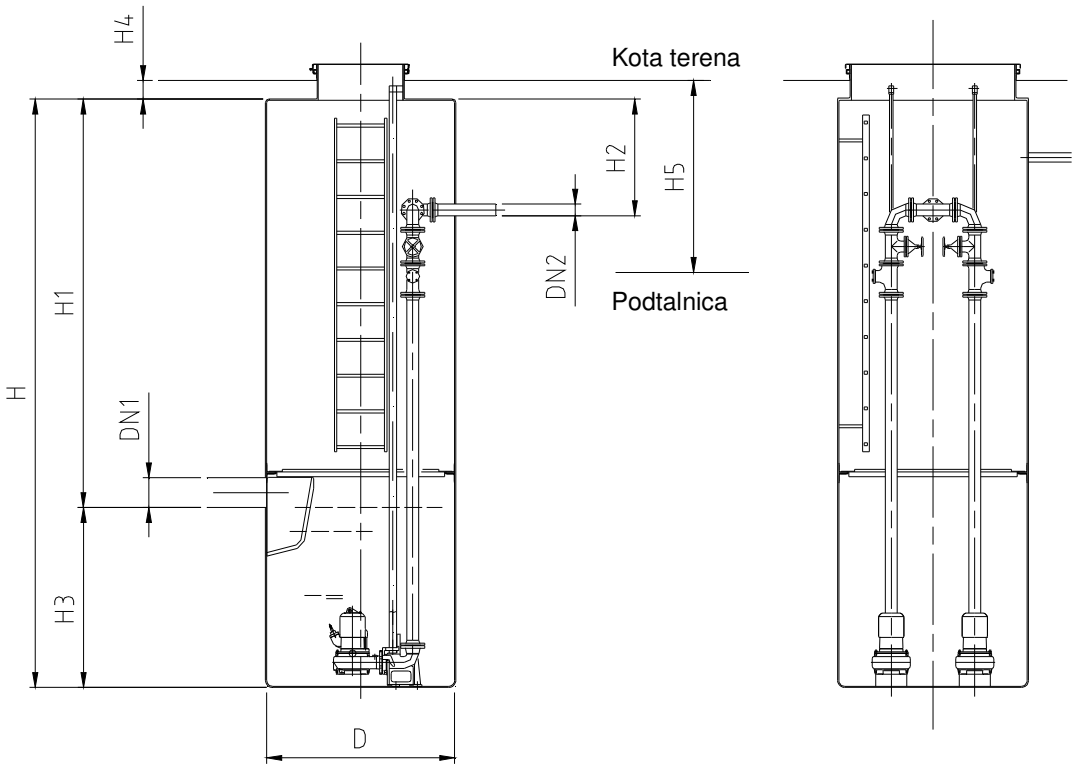

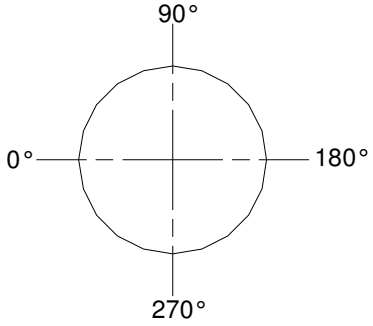

D (mm)	H (mm)	H3 (mm)	H4 (mm)	H5 (mm)

Dotok	DN1 (mm)	H1 (mm)	Kot (°)	Material
1				
2				

Tlačni vod v črpališču	DN2 (mm)	H2 (mm)	Kot (°)	Material

Tlačni vod zunaj črpališča	DN (mm)	PN (bar)	L (mm)	ΔH (mm)	Material

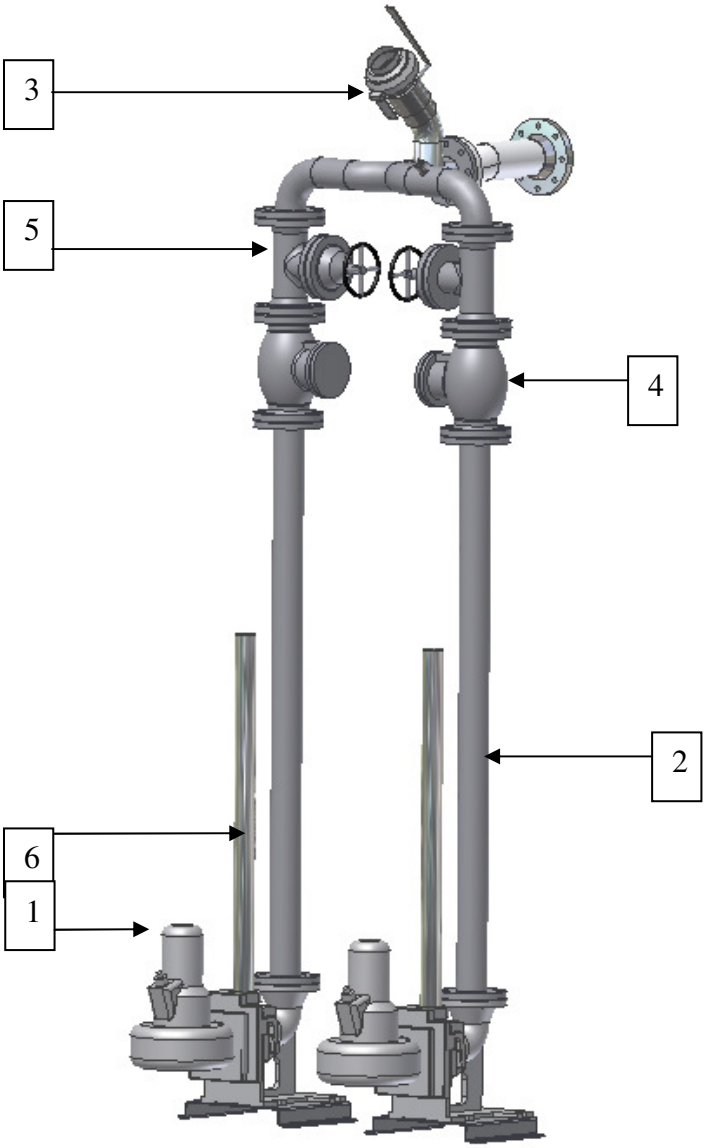

VGRAJENA OPREMA	Poz	Kos	Material	Specifični podatki
Črpalka	1			Qp= ΔH= Tip
Tlačna cev	2			
Čistilni kos	3			
Protipovratni ventil	4			
Nožasti zasun	5			
Dvižni drog	6			Do podesta Do vstopne odprtine
Zračnik				
El.krmilna omara				
Podest				
Lovilna rešetka				Dvižna: ročno, motorno Fiksna
Lestev				
Pokrov				Pohodni Povozni

H1 …	globina dotoka na črpališču
H2 …	globina iztoka na črpališču
Qp …	črpalna količina črpalke v delovni točki (l/s)
DN1 …	dimenzija dotočne cevi
ΔH …	geodetska višina + tlačne izgube v tlačnem cevovodu
D …	premer črpališča
H3 …	globina črpalne komore-celotna
DN2 …	dimenzija iztočne cevi
H …	globina črpališča
H4…	globina prekritja (debelina AB plošče)
H5…	globina podtalnice

Material dotočne cevi: GRP, PVC, PE, NL
Material tlačne cevi: PE-HD, AISI 304, AISI 316

Opombe:

Komercialist:
Tel.:
Datum:

Izpolnjen vprašalnik pošljite na naslov Regeneracija, d.o.o., Alpska cesta 43, 4248 Lesce ali na faks št. 04 531 70 92 ali po elektronski pošti kom.inf@regeneracija.si.